ՏԱՆԻՔԻ ՓԱՅՏԵ ՏԱՐՐԵՐԻ ԴԱՍԱՎՈՐՈՒԹՅԱՆ ՍԽԵՄԱ

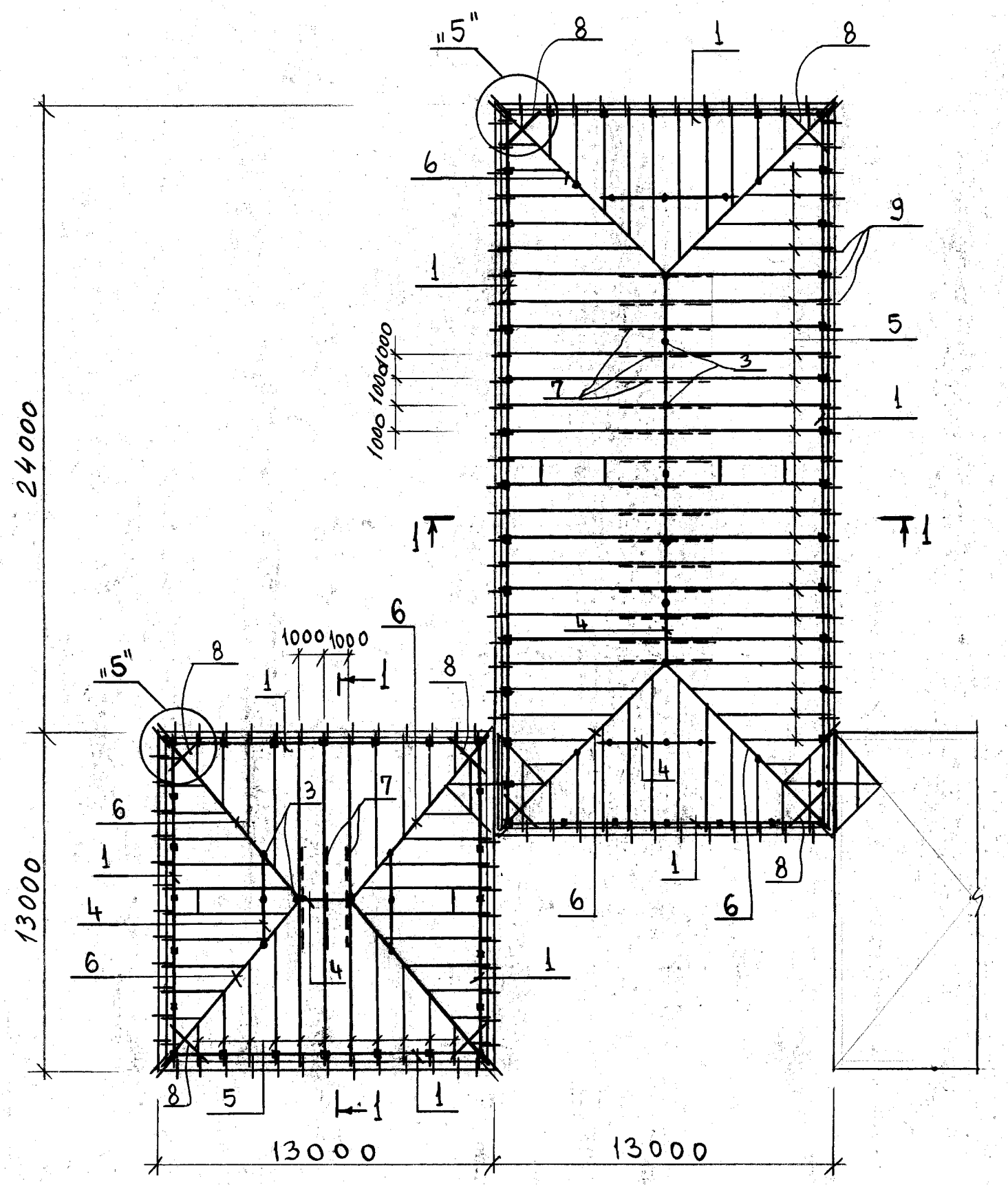

1 – 1

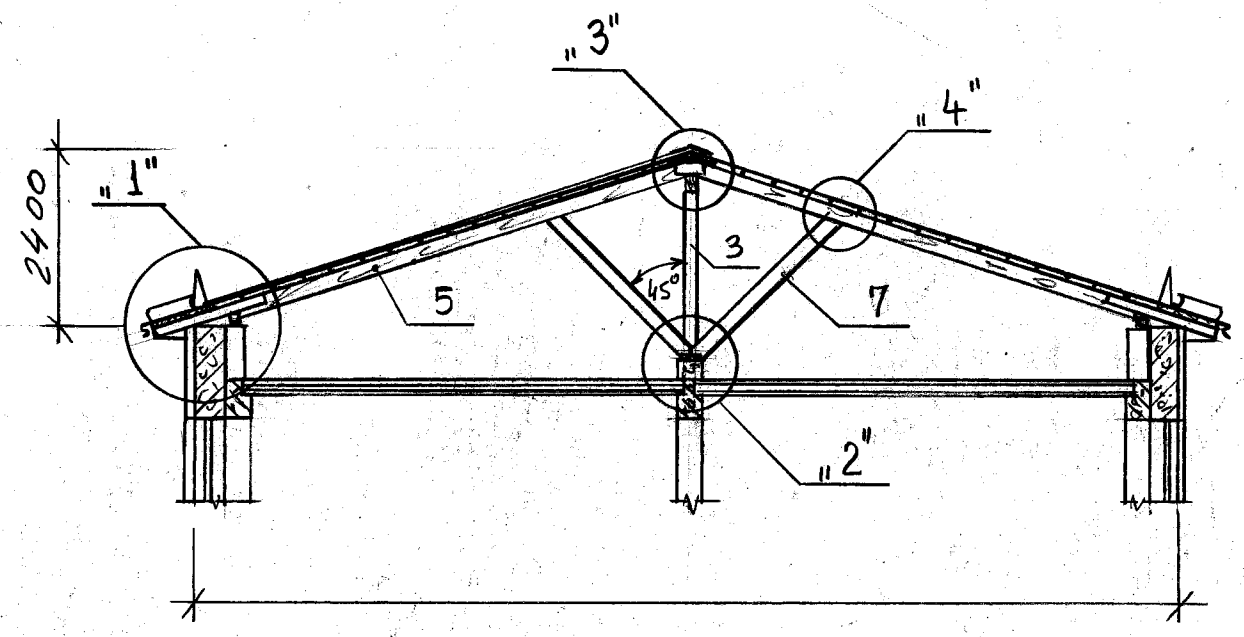

ՏԱՆԻՔԻ ՓԱՅՏԵ ՏԱՐՐԵՐԻ ՄԱՄՆԱԳԻՐ							
Դիրք N	Անվանում	Հատվածը (մմ)	Երկարությունը (մմ)	Քանակը (հատ)	Ծավալը (մ³)		Ծանուցում
					1 դիրք	բոլորը	
1	Որմնափայտ	120x120	∑127.0մ			1.83	
2	Տապաստ	200x80	∑35.0մ			0.56	
3	Կանգնակ	100x100	∑58.0մ			0.58	
4	Մարդակ	160x80	∑43.0մ			0.55	
5	Ծպեղնատոք	180x80	∑542.0մ			7.81	
6	Անկյունագծային ոտք	200x100	∑83.0մ			1.66	
7	Թեքան	100x100	∑2700մ	38	0.027	1.026	
8	Կոշտության կապ	120x120	2000	8	0.029	0.232	
9	Տախտակ /պիպ, ձյունապաշտմանից/	b=50				1.15	23մ2
10	Տախտակ /հոսնոց/	b=50				0.4	8մ2
11	Տախտակ /ջրորդան/	b=50				6.6	132մ2
12	Ծայրակցորդ	120x50	1200	132	0.0072	0.95	
13	Չորսվակ	50x60	∑500.0մ	96	0.0015	0.144	
14	Վրադիր	160x50	∑134.0մ			1.1	
15	Կավարամած	50x50	∑1250.0մ			3.13	
16	Քիվի տախտակ	b=25				1.5	60.0մ2

1. Տանիքի փայտյա տարրերը - փշատերև ծառատեսակից (սոճի):
2. Տանիքի փայտանյութը մշակել հականեխիչ և հակահրդեհային նյութերով:

ՏՆՕՐԵՆ	Մ.ՀՈՒՄՆՅԱՆ		TGQ - 06 ՃԱՄԲԱՐԱԿԻ ԹԻՎ 3 ՄԱՆԿԱՊԱՐՏԵԶԻ ՎԵՐԱԿԱՌՈՒՑՈՒՄ		
ՆԳՃ	Ն.ՍՏԵՓԱՆՅԱՆ				
ՆԱԽԱԳԾԵՑ	Ն.ՍՏԵՓԱՆՅԱՆ		ՃԱՐՏԱՐԱՊԵՏԱՇԻՆԱՐԱՐԱԿԱՆ ՄԱՍ	ՓՈՒԼ	ԹԵՐԹ	ԹԵՐԹԵՐ
ՍՏՈՒԳԵՑ	Ն.ՍՏԵՓԱՆՅԱՆ			ԱՆ	ՃԾ-46	49
			ՏԱՆԻՔԻ ՓԱՅՏԵ ՏԱՐՐԵՐԻ ԴԱՍԱՎՈՐՈՒԹՅԱՆ ՍԽԵՄԱ: ՄԱՆՆԱԳԻՐ:	«ՄԱՌԱ ԵՎ ԴՈՒՍՏԵՐ» ՍՊԸ	